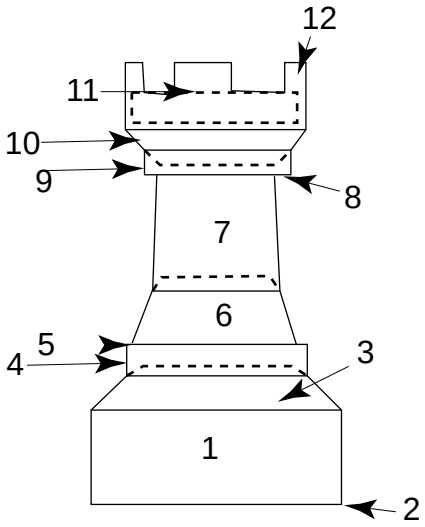
12
11
10
9
8
7
6
5
4
3
1
2

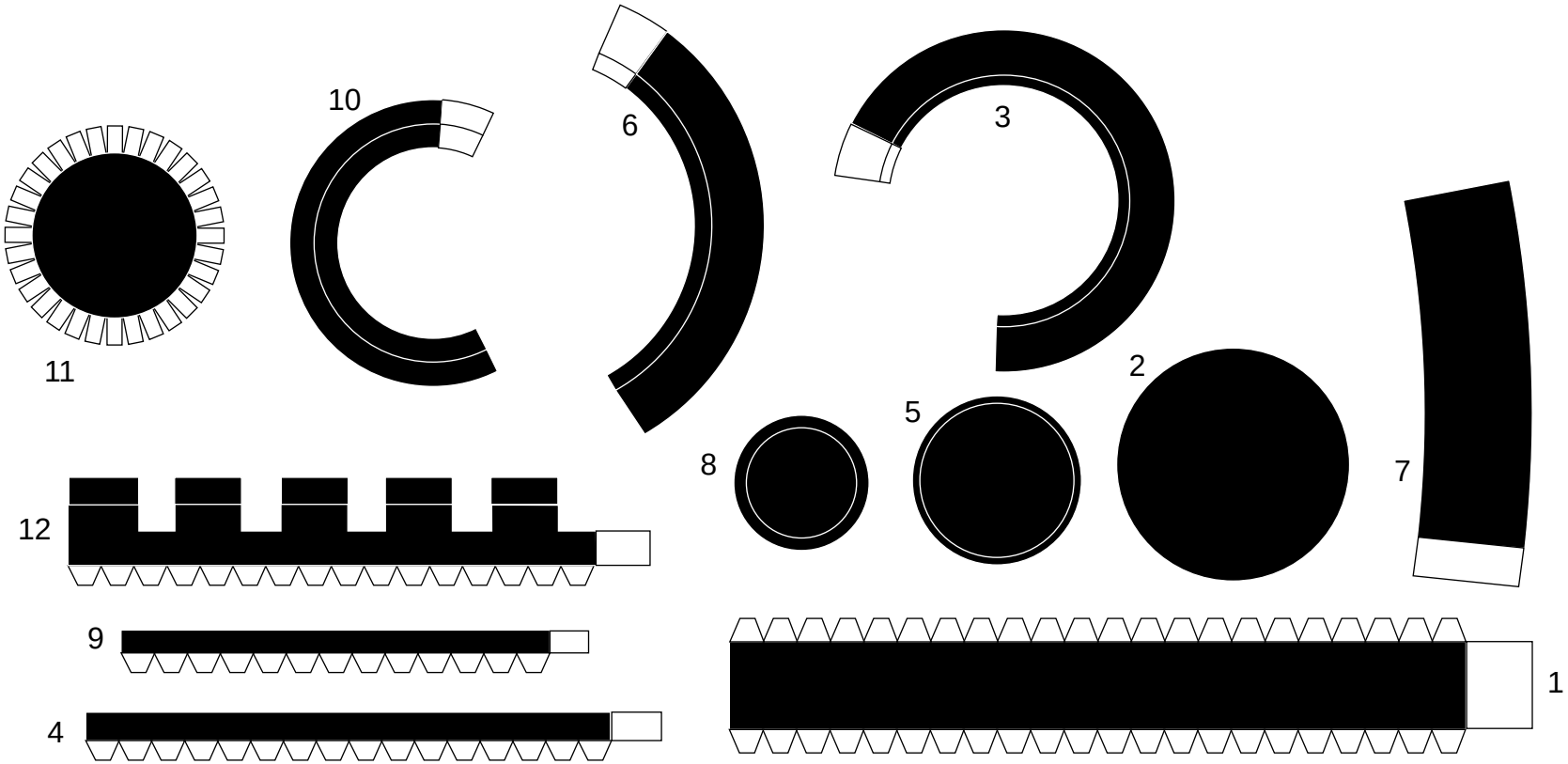
10
6
3
11
2
5
8
7
12
9
1
4

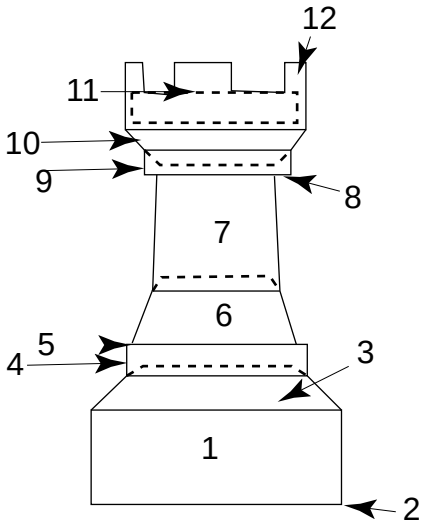
12
11
10
9
8
7
6
5
4
3
1
2

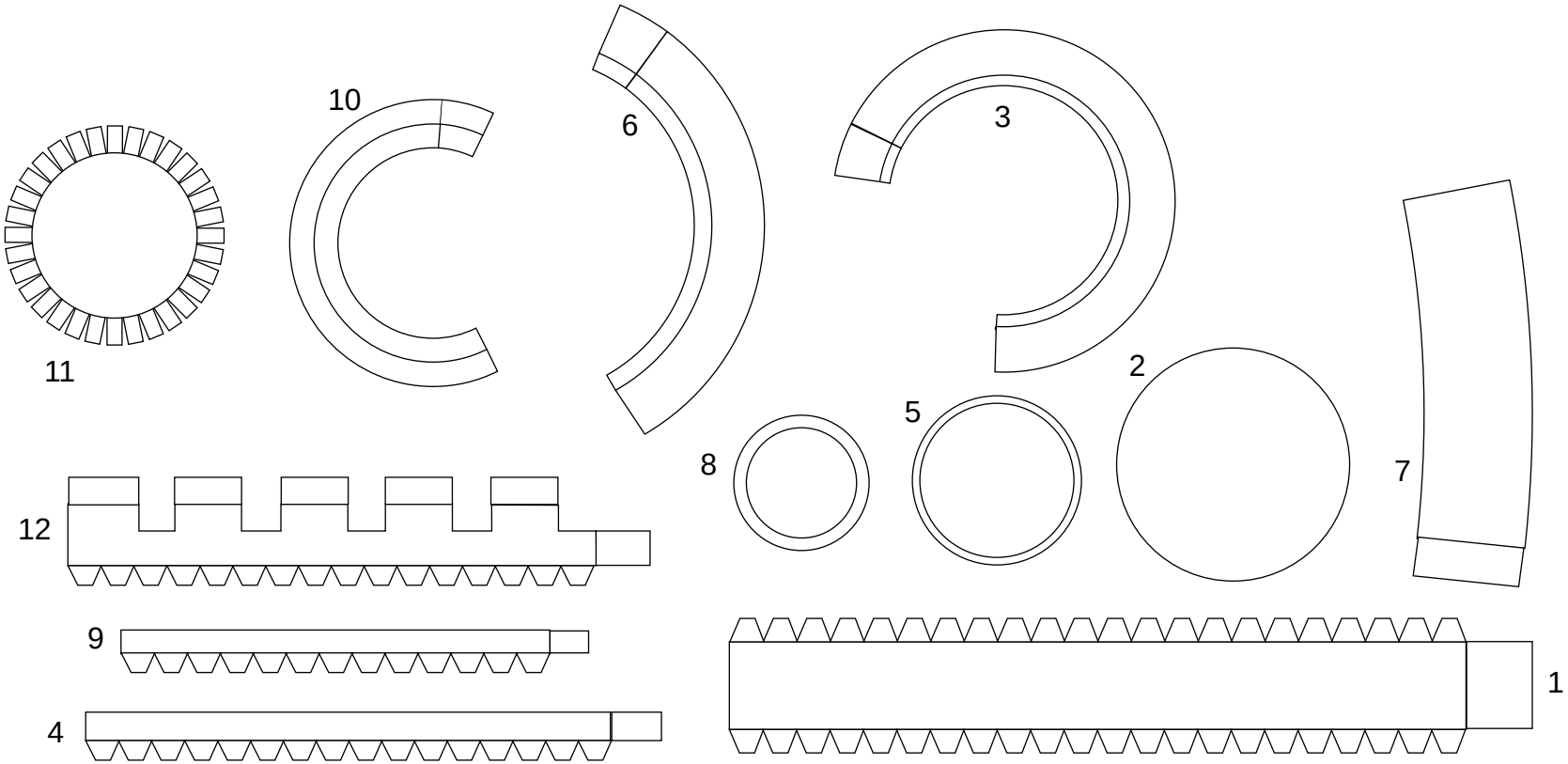
10
6
3
11
2
5
8
7
12
9
1
4